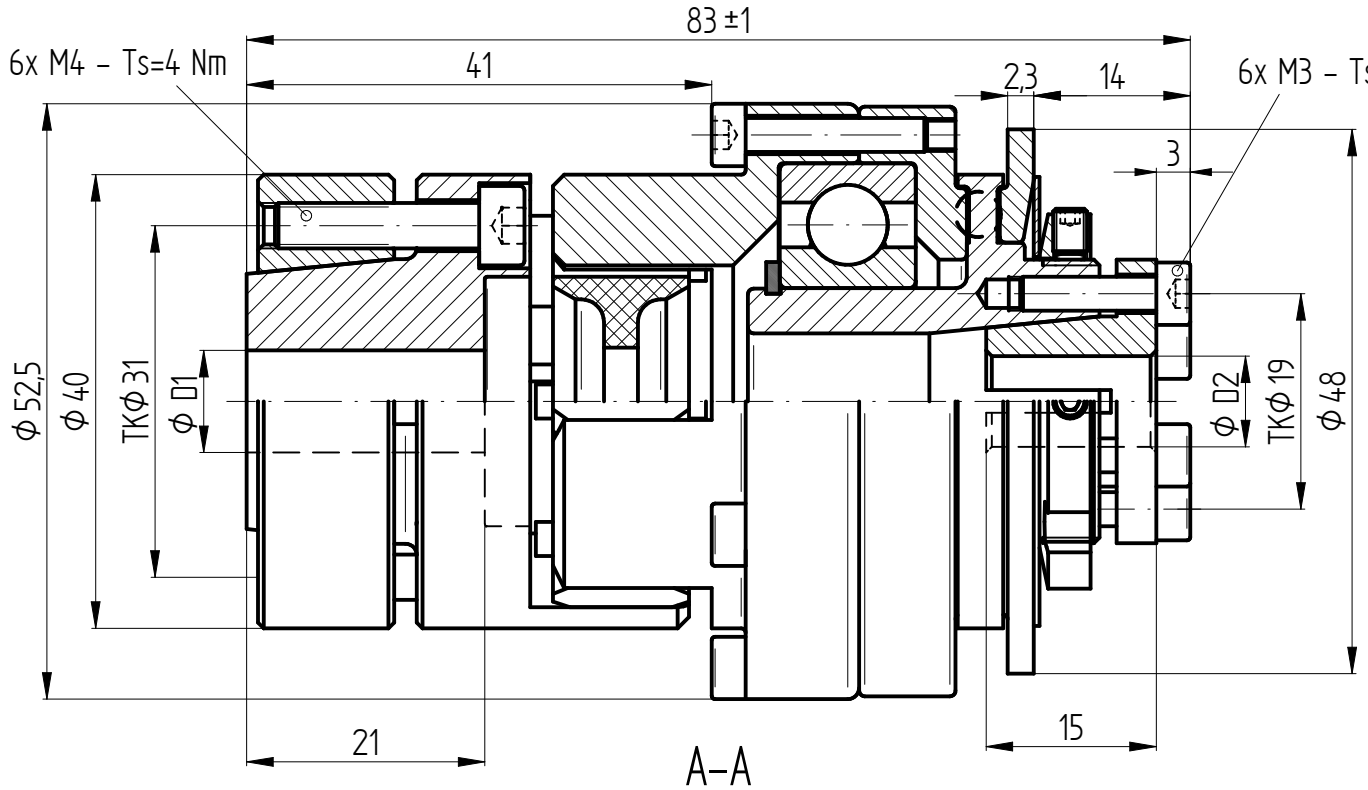

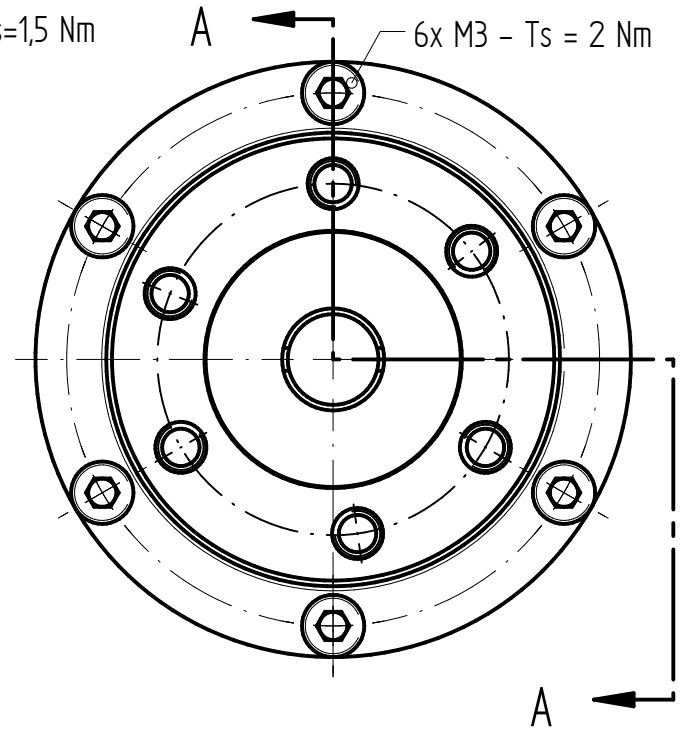

Werkstoffausführung:

Sicherheitsteil: Vergütungsstahl
Klauennabe: hochfestes Aluminium
Konusring: Vergütungsstahl
Elastomerstern: Polyurethan – 98 Shore A
Schrauben: ISO 4762 / 12.9

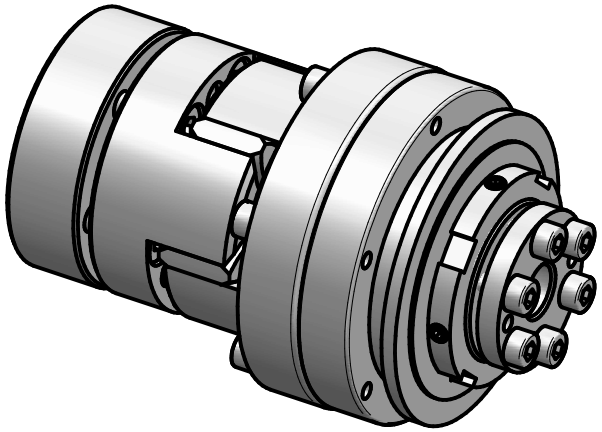

Technische Daten:

Einstellbereich: 2 – 6 Nm
Torsionssteife: 0,25 Nm/arcmin
max. axialer Wellenversatz: ± 0,5 mm
max. lateraler Wellenversatz: 0,1 mm
Masse: ca. 0,5 kg
Massenträgheitsmoment: 0,13 10^{-3} kgm²
Nabenbohrung ΦD1 min/max: 9 / 19 mm
Nabenbohrung ΦD2 min/max: 5 / 11,5 mm
max. zulässiger Temperaturbereich: –30°C bis +90°C

		Änderung			Werkstoffbezeichnung: -	Werkstoffnummer: -	Maßstab: 1,5
					Rohteil-/Vorteilnummer: -	Gewicht: - kg	
		gepr.	10.07.20	Wu	Sicherheitskupplung SKY - ES 6		
Passung	Abmaß	gez.	29.05.17	Be			
DIN ISO 13715 -0,4 +0,8	DIN ISO 2768-mK: 0,5 ... 6 ± 0,1; 6 ... 30 ± 0,2; 30 ... 120 ± 0,3; 120 ... 315 ± 0,5; 315 ...1000 ± 0,8	Datum	Name		Benennung		
		JAKOB Antriebstechnik D-63839-Kleinwallstadt			Format A4	MB - 145 20829	
					Artikelnummer		
					Ersatz für -	ersetzt durch -	

Eigentumsrechte, Urheberrechte und Vervielfältigungsverbot beachten, siehe auch DIN 34.