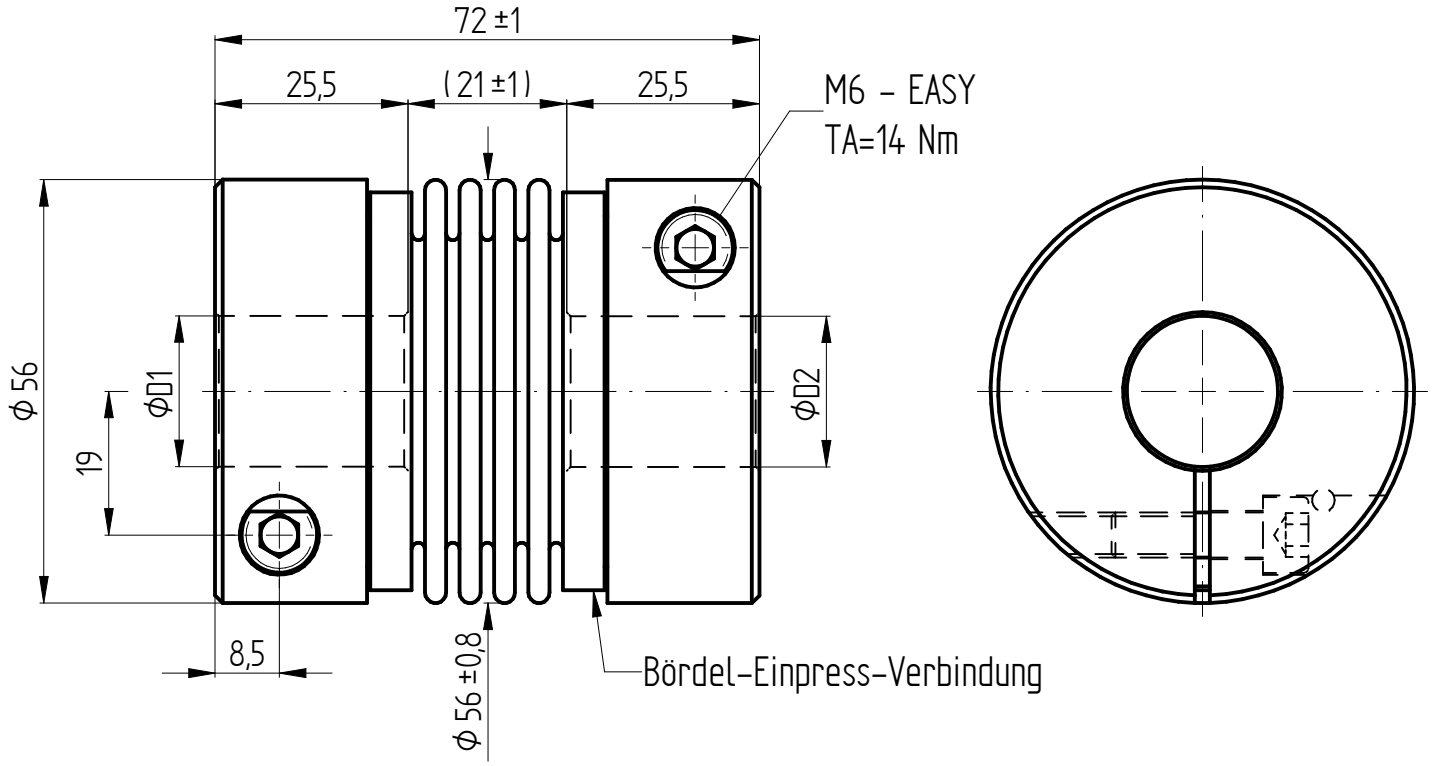


**Technische Daten:**

Nennmoment: 35 Nm
Maximalmoment: 70 Nm
Torsionssteife: 9 Nm/arcmin
Massenträgheitsmoment: 0,15 $10^{-3}$ kgm²
max. axialer Wellenversatz: ± 0,5 mm
max. lateraler Wellenversatz: 0,2 mm
axiale Federsteife: 70 N/mm
laterale Federsteife: 450 N/mm
Betriebstemperaturbereich: -40° bis +200°C
zulässige Betriebsdrehzahl: max. 20.000 Upm
D1/2 min/max = Φ10 / Φ32 mm
Masse: ca. 0,35 kg

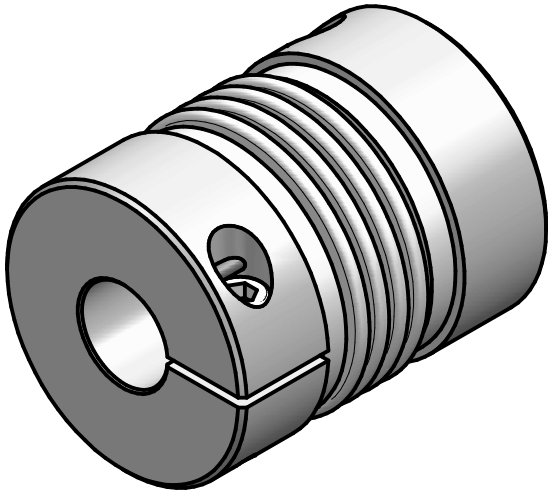

**Werkstoffausführung:**

Balg: Edelstahl 1.4571
Naben: hochfestes Aluminium
Klemmschrauben: ISO 4762 - FKL 12.9
Bördeldraht: Messing

| | | | | | | | |
|---|---|---|---|---|---|---|---|
| | | Änderung | | | Werkstoffbezeichnung - | Werkstoffnummer - | Maßstab 1:1 |
| | | | | | Rohteil-/Vorteilnummer - | Gewicht - kg | |
| | | gepr. | 22.12.23 | IA | Metallbalgkupplung KP 35 / 72 | | |
| Passung | Abmaß | gez. | 11.05.17 | Be | Benennung | | |
| DIN ISO 13715 -0,4 +0,8 | DIN ISO 2768-mK 0,5 ... 6 ± 0,1; 6 ... 30 ± 0,2; 30 ... 120 ± 0,3; 120 ... 315 ± 0,5; 315 ...1000 ± 0,8 | Datum | Name | JAKOB Antriebstechnik D-63839-Kleinwallstadt | Format A4 Artikelnummer | MB - 079 22689 | |
| | | | | | Ersatz für - | ersetzt durch - | |

Eigentumsrechte, Urheberrechte und Vervielfältigungsverbot beachten, siehe auch DIN 34.