Sicherheitskupplungen I Reihe SKVA-EK für direkte Antriebe

- Mit Elastomer-Kupplungsanbau für direkte Antriebe
- Alle Bauteile komplett in Edelstahlausführung - Elastomerstern PUR-98 Shore A
- Mit montagefreundlicher Klemmnabenausführung

Edelstahl

Technische Daten:

SKVA-EK Größe	Einstellbereich Ausrückmoment T_{KA}[Nm]	Trägheitsmoment [kgm²]	Masse ca. [kg]	Torsionssteife [Nm/arcmin]	max. Wellenversatz [mm] axial ±	lateral	Anziehmoment Klemmschrauben f [Nm]	i [Nm]	Nabenbohrung ø D1 min	max	ø D2 min	max.
12	5 - 12	0,0004	0,8	0,24	0,5	0,1	M5-5	M6-9	8	20	10	24
25	11 - 25	0,0006	1,1	1	0,5	0,1	M8-24	M6-9	13	30	15	24
38	20 - 38	0,0006	1,1	1	0,5	0,1	M8-24	M6-9	13	30	20	24
70	22 - 70	0,005	4	1,2	1	0,1	M10-50	M10-50	16	32	20	42
150	55 - 150	0,006	5	3,6	1	0,12	M12-80	M10-50	19	42	24	42
220	90 - 220	0,006	5	3,6	1	0,12	M12-80	M10-50	19	42	30	42
400	180 - 400	0,02	9	4,5	1	0,15	M14-110	M14-110	24	55	30	65
900	350 - 900	0,026	10	8	1	0,15	M14-110	M14-110	50	70	55	65

max. zulässiger Temperaturbereich: -30°C bis +90°C

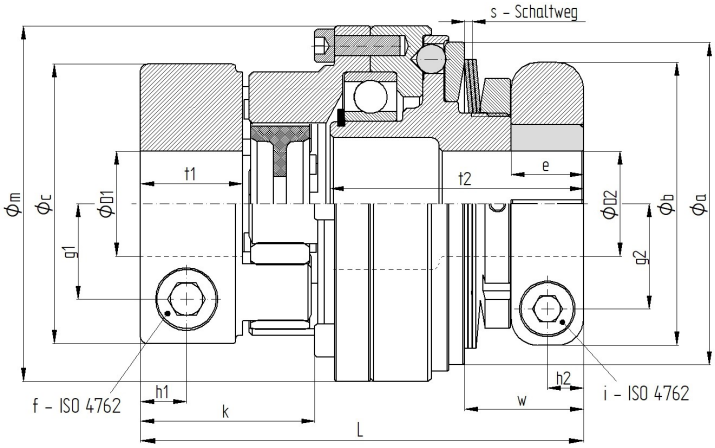

Abmessungen [mm]: Längenmaße nach DIN ISO 2768 cH

SKVA-EK	Øa	Øb	Øc	e	g1	g2	h1	h2	k	L ±1	Øm	s	t1	t2	w
12	52	52	40	14	12	19	8	7	31	79	62	1,2	17	44	22
25	52	52	60	14	20,5	19	10	7	40	87	62	1,2	22	44	22
38	52	52	60	14	20,5	19	10	7	40	87	62	1,2	22	44	22
70	98	86	70	22	23	32	12	11	45	127	108	1,7	25	77	36
150	98	86	85	22	29	32	14	11	53	135	108	1,7	29	77	36
220	98	86	85	22	29	32	14	11	53	135	108	1,7	29	77	36
400	129	118	105	28	33	36	17	14	70	163	143	2,5	35	94	46
900	129	118	120	28	33	44	18	14	74	170	143	2,5	38	94	46

Hinweise:
- Optional mit Elastomerstern - Shorehärte 72Sh-D mit höherer Torsionsteife und Tmax = 120°C
- Klemmnaben generell mit Edelstahlschrauben A4-80 - optional mit beschichteten Schrauben der Festigkeitsklasse 12.9 für höhere Klemmkräfte bzw. höhere Drehmomente
- Welle-Nabe-Verbindung optional mit Paßfeder für Wellendurchmesser kleiner als Dmin (siehe auch SKVA-N)
- Alternative Nabenausführung D1 auf Anfrage möglich

Bestellbeispiel: SKVA-EK 38 - D1 = Ø 19^{G7} - D2 = Ø 22^{G7} - T_{KA} = 30 Nm