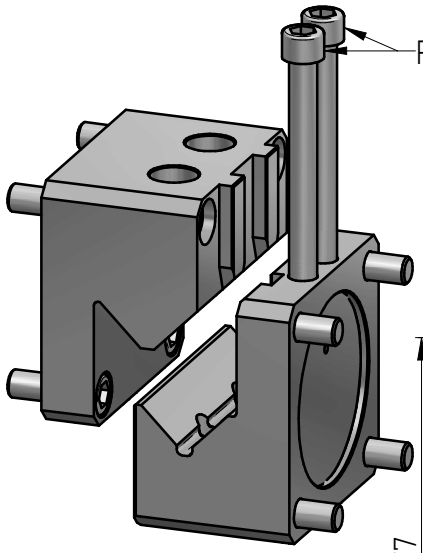

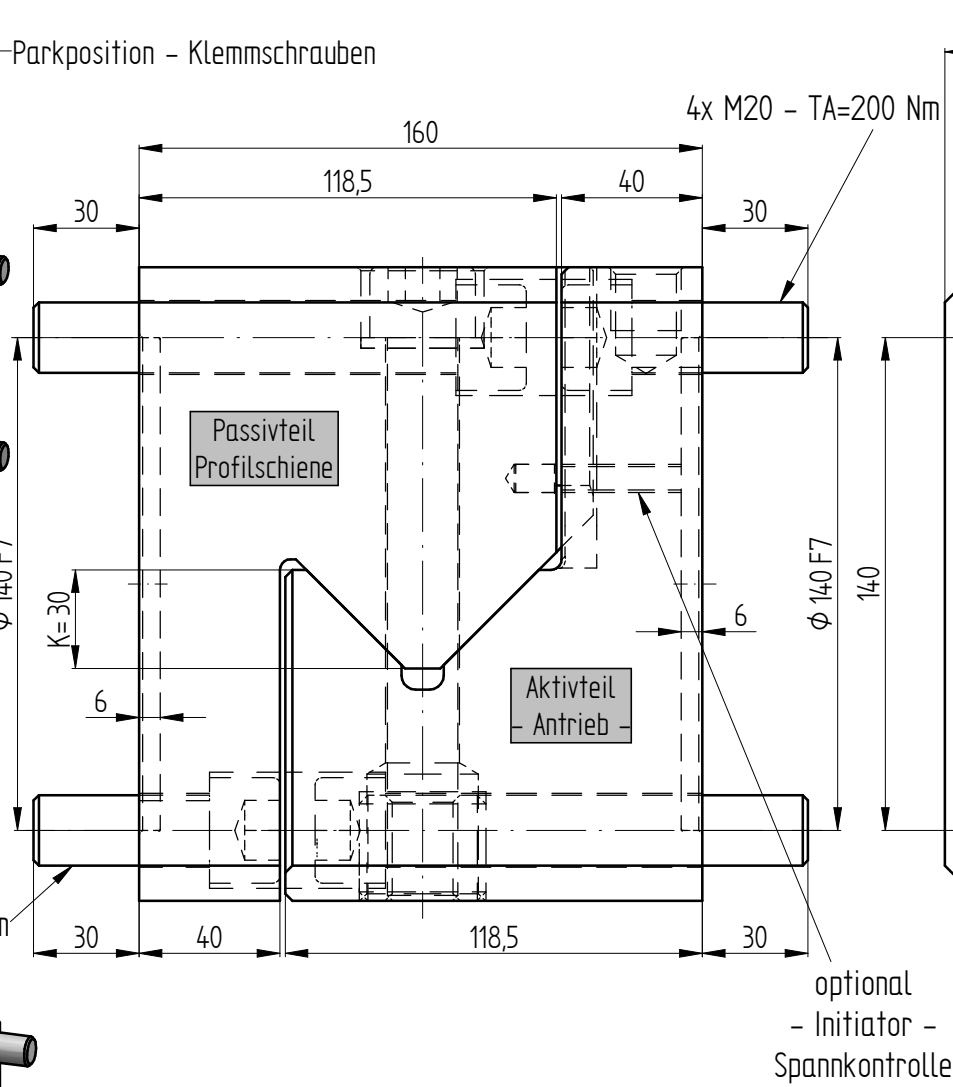

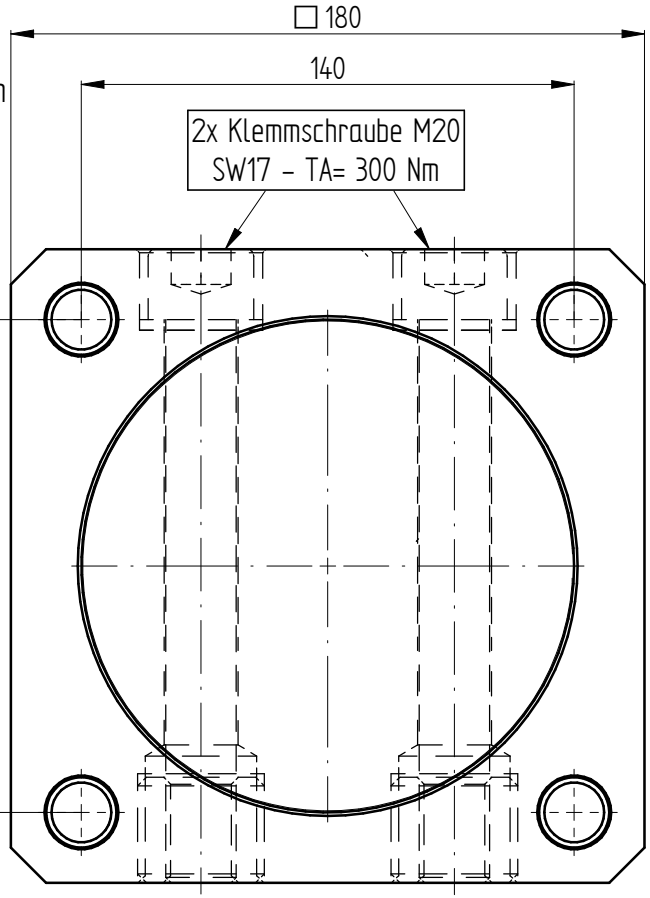

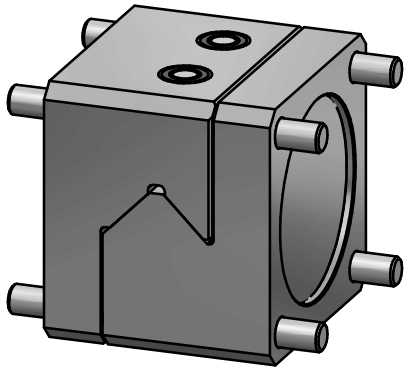

Werkstoffausführung:
hochfestes Aluminium - eloxiert
Gewindebuchse: Vergütungsstahl - gasnitriert
Zylinderschrauben: ISO 4762 - 12.9

Axialkraft (Zug-Druck) FA = 120 kN
Vertikalkraft-Querkraft FV = 120 kN
Biegemoment-Torionsmoment MB = 14.000 Nm

		Änderung			Werkstoffbezeichnung -	Werkstoffnummer -	Maßstab 0,7
					Rohteil-/Vorteilnummer -	Gewicht 16,0 kg	
		gepr.			Profilschienenkupplung PKP 180 x 180		
Passung	Abmaß	gez.	02.10.19	Be			
DIN ISO 13715 -0,4 +0,8	DIN ISO 2768-mK 0,5 ... 6 ± 0,1; 6 ... 30 ± 0,2; 30 ... 120 ± 0,3; 120 ... 315 ± 0,5; 315 ...1000 ± 0,8		Datum	Name	Benennung		
			JAKOB Antriebstechnik D-63839-Kleinwallstadt		Format A3	MB - PKP 180	
					Artikelnummer		
					Ersatz für -	ersetzt durch -	

Eigentumsrechte, Urheberrechte und Vervielfältigungsverbot beachten, siehe auch DIN 34.